C	574.		846. 853.	845. 852.	847÷849. 854÷856.				C
C	858. 829.		831. 838.	830. 837.	832÷834. 839÷841.				C
R			876.887. 878.889. 932.943. 923÷927. 934÷938. 879÷882.933.944.		928÷931. 939÷942. 947.948.485.	487c,d.	489c,d.	491b,d.493c,d.	R
R	896. 861. 864÷869.		875.886.877. 888. 910. 921. 901÷905. 912÷916. 890÷893.911.922.		906÷909. 917÷920. 945.946.485.	487a,b.	489a,b.	491a,c.493a,b.	R
MISC.			TS824,825.					IND428a,b.	MISC.
MISC.			TS821,822.					IND426a,b.	MISC.
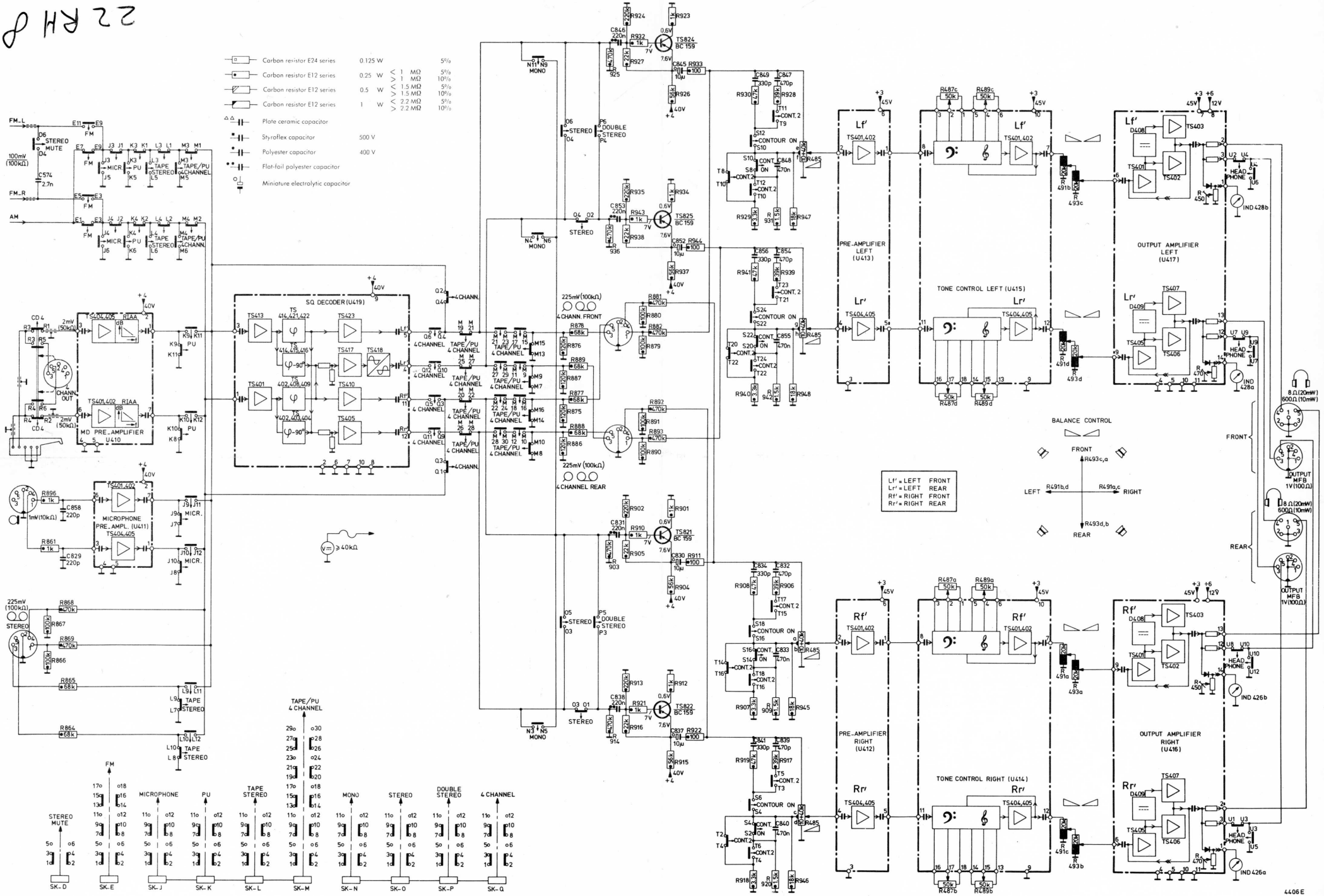
22 RH 832